Штангенциркули нониусные с микроподачей

Спецификация

Погрешность	См. перечень технических характеристик
Цена деления	0,02 мм
Комплектация	В коробке

Опциональные аксессуары

№	Описание
050083-10	75 мм мостик для измерений глубины для моделей до 200 мм
050084-10	100-мм основание для измерения глубины для моделей до 200 мм
050085-10	125-мм основание для измерения глубины для 300-мм моделей

Серия 532

Это нониусные штангенциркули с микроподачей для точного позиционирования рамки.

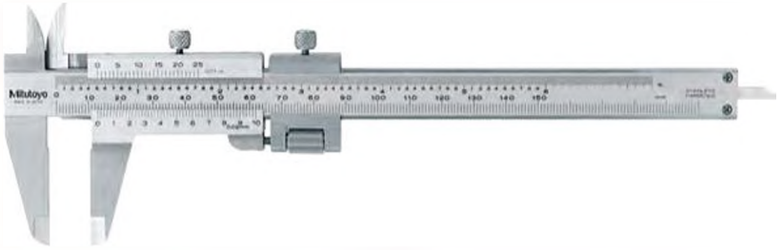

532-119

Метрические

№	Диапазон [мм]	Погрешность	Глубиномер	L [мм]	a [мм]	b [мм]	c [мм]	d [мм]	Масса [г]
532-101	0-130	±0,03 мм	плоский	229	40	21,5	17	16	165
532-102	0-180	±0,03 мм	плоский	288	50	25	20,5	16	202
532-103	0-280	±0,04 мм	плоский	403	64	27,5	22	20	395

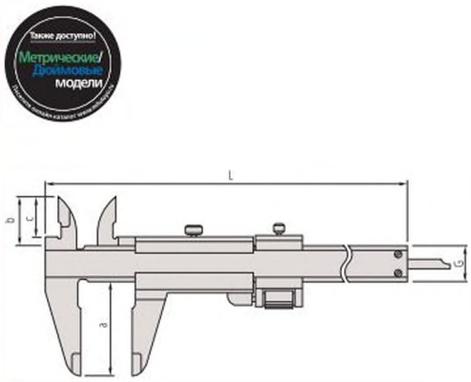

Лёгкое считывание благодаря наклону нониусной шкалы на 14 градусов

Штангенциркули нониусные для левшей

Спецификация

Погрешность	См. перечень технических характеристик
Цена деления	0,05 мм
Комплектация	В коробке

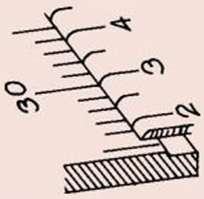

Считывание без погрешностей параллакса

Серия 536

Эти штангенциркули имеют беспараллаксные нониусные шкалы для лёгкого и достоверного измерения.

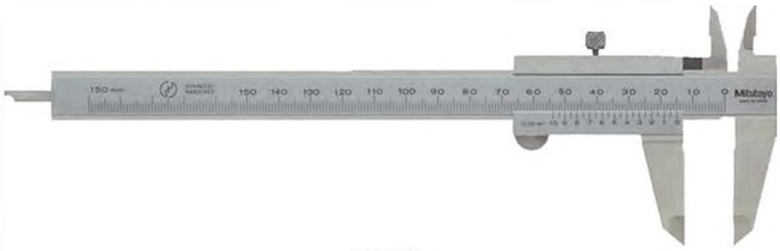

536-310

Метрические

№	Диапазон [мм]	Погрешность	Глубиномер	L [мм]	a [мм]	b [мм]	c [мм]	d [мм]	Длина губки [мм]	Масса [г]
536-310	0-150	±0,05 мм	плоский	229	40	21	17	16	40	150

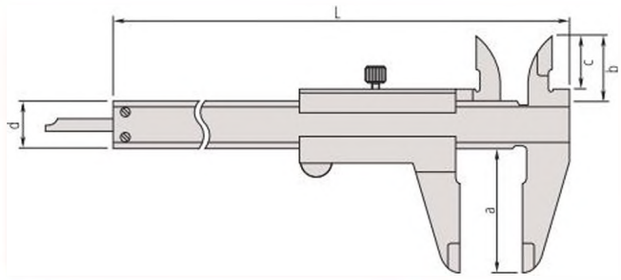

Все продукты предназначены для продажи юридическим лицам. Иллюстрации продуктов приведены без обязательств. Описания продуктов, в частности технические характеристики, соответствуют действительности только при предварительном подтверждении.

Mitutoyo